VALVOLE A CLAPET

SERIE CS

RED LINE

per l'industria navale, petrolifera, chimica e per l'impiantistica generale

CE Conforme PED 97/23/EC

DATI TECNICI

Esecuzione wafer

Autocentranti

Scartamento e peso ridotti

Basse perdite di carico

Facile installazione e manutenzione

Materiali disponibili standard: Acciaio al carbonio, acciaio inox AISI 316, bronzo all'alluminio

Tenuta metallica o morbida (NBR, EPDM, PTFE, FKM)

Serie DN 32 ÷ DN 350

Molla in AISI 316

Possono essere installate su tubazioni verticali con flusso discendente

Ulteriori materiali ed esecuzioni speciali su richiesta:
- serie ANSI 300 ÷ ANSI 1500 RF e RTJ
- serie PN 40 ÷ PN 250

CAMPI DI APPLICAZIONE

INDUSTRIA NAVALE | INDUSTRIA PETROLIFERA | CONDIZIONAMENTO | VENTILAZIONE | ANTINCENDIO | IMPIANTI IDRICI

PRESSIONI DI ESERCIZIO

PN 6	6 Kg/cm^2	85 Psi
PN 10	10 Kg/cm^2	142 Psi
PN 16	16 Kg/cm^2	227 Psi
PN 25	25 Kg/cm^2	355 Psi
ANSI 150	20 Kg/cm^2	284 Psi

PRESSIONE DI APERTURA DEL CLAPET (mbar)

			DN 32 : DN 150	DN 200 : DN 300
Direzione Flusso				
Orizz. Apert.	10°	→	13	15
Orizz. Apert.	30°	→	19	25
Orizz. Apert.	60°	→	23	32
Verticale Ascendente		↑	26	35
Verticale Discendente		↓	10	10

DISEGNI TECNICI

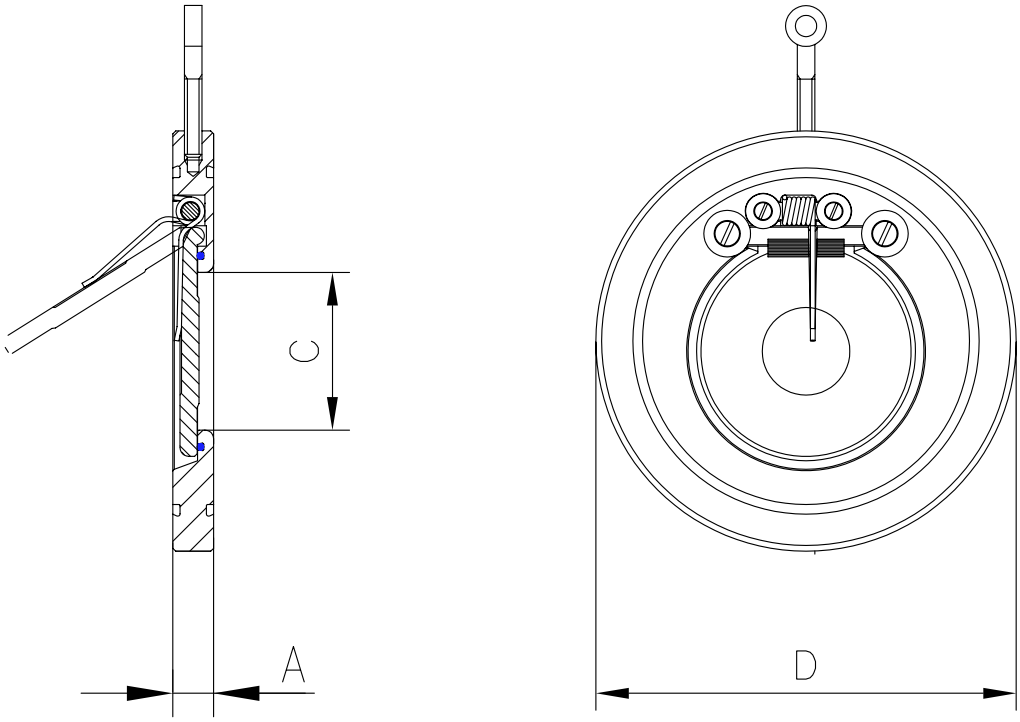

DIMENSIONI

DN mm	DN inch	A	C	D PN6	D PN10	D PN16	D PN25	D ANSI 150	WT PN10 Kg
32	1" 1/4	14	17	78	84	84	84	76	0,6
40	1" 1/2	14	22	88	95	95	95	86	0,7
50	2"	14	32	98	109	109	109	105	0,9
65	2" 1/2	14	40	118	129	129	129	124	1,2
80	3"	14	54	134	144	144	144	137	1,5
100	4"	18	70	154	164	164	170	175	2,4
125	5"	18	92	184	195	195	198	195	3,4
150	6"	20	112	209	220	220	228	220	4,6
200	8"	22	154	264	275	275	285	279	7,5

DISEGNI TECNICI

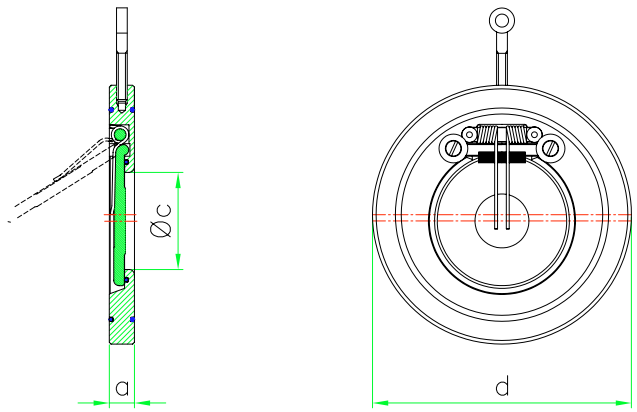

DIMENSIONI

DN mm	DN inch	A	C	D PN6	D PN10	D PN16	D PN25	D ANSI 150	WT PN10 Kg
250	10"	26	200	319	330	330	340	340	13,1
300	12"	32	240	375	380	387	403	410	20,4
350	14"	38	270	425	440	448	460	448	32

Pos	Componenti	Q.ty	Materiale	T max °C	T min °C
1	Corpo	1	Acc. Carb.	+250	-10
			AISI 316L	+510	-50
			Alu-bronze	+260	-10
2	Disco	1	Acc. Carb.	+250	-10
			AISI 316L	+510	-50
			Alu-bronze	+260	-10

Pos	Componenti	Q.ty	Materiale	T max °C	T min °C
3	Rondelle	2	AISI 316	+510	-50
4	Viti	2	AISI 316	+510	-50
5	O-ring est.	2	NBR	+120	-20
			EPDM	+130	-30
			FKM	+260	-50
			PTFE	+260	-50
6	O-ring int.	1	Vedi O-ring est.		
7	Golfare	1	Acc. Carb.	+250	-10
8	Perno molla	1	AISI 316	+510	-50
9	Molla	1-2	AISI 316	+510	-50
10	Rond. molla	2	AISI 316	+510	-50