SCHIBUOLA LAURO
Componenti per Automazione Impianti
www.schibuola.com - info@schibuola.com
tel. 011-6991507 - 011-6502223 cell. 3355367761

766052

NIPPLO ISO228 OGIVA / PASSALAMIERA
Materiale: AISI 316L (1.4404)

Categorie: OGIVA, ISO 228 MASCHIO, Raccorderia

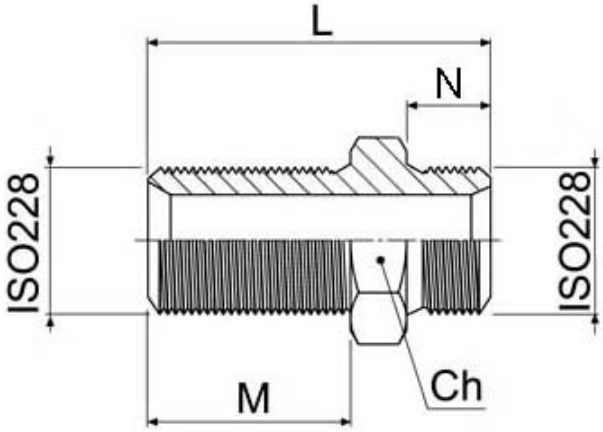

ISO 228	M	n	Ch	L	Kg	CODICE AISI 316L
1/8"	17	8	17	31	0.0216	766052 60200
1/4"	20	11	19	38	0.0351	766052 60300
3/8"	23	13	22	44	0.0594	766052 60700
1/2"	26	15	27	50	0.097	766052 61100

ISO 228	M	n	Ch	L	Kg	CODICE AISI 316L
3/4"	29	17	32	56	0.155	766052 61700
1"	32	19	41	63	0.282	766052 62300