763040

ISO7 Male threaded fitting for PTFE hose
Materiale: AISI 316L (1.4404)

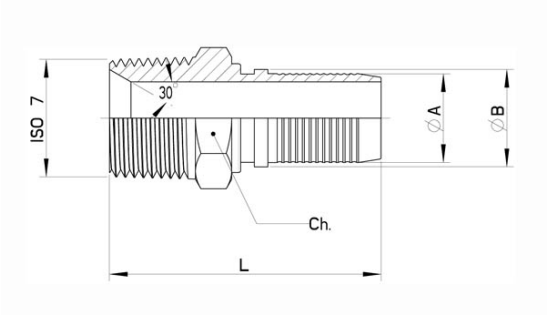

ISO 7	Ø A	Ø B	L	Ch	Kg	CODE AISI 316L
1/4"	6,7	8,5	47	14	0,0266	763040 60600
3/8"	9,8	11,5	50	17	0,03	763040 60700
1/2"	9,8	11,5	54	22	0,062	763040 60900
1/2"	13,2	16	54	22	0,06	763040 61100
3/4"	19,6	21,5	60	27	0,1	763040 61700
1"	26	28	70	36	0,2	763040 62300

SCHIBUOLA LAURO
Products for Plant Automation
www.schibuola.com - info@schibuola.com
tel. 011-6991507 - 011-6502223 cell. 3355367761

MADE IN ITALY