Distribuzione : Schibuola Lauro www.schibuola.com - info@schibuola.com

FLOW51
Misuratore di portata compatto

Trasmettitore IP68 adatto per installazioni a monte di modellatori idraulici (stramazzi, venturi, palmer bowlus)

Soluzione con ottimo rapporto prezzo prestazioni

Misura della portata istantanea e totalizzata

Range di misura 0.3÷6m

Protocollo di comunicazione MODBUS; Bluetooth

Controllo remoto via Smartphone

FLOW51 è un trasmettitore di portata ad ultrasuoni compatto IP68, adatto per installazioni in pozzetti con pericolo di allagamento. Il suo principio di funzionamento si basa sulla misura del risalto idraulico (battente); tale misura viene poi utilizzata per calcolare il valore della portata istantanea, in funzione del primario idraulico presente nel canale. FLOW51 può essere configurato, via MODBUS RTU o VLW60T, per i principali modelli di primari idraulici, come ad es.: canali VENTURI prefabbricati SGM-LEKTRA, canali PALMER-BOWLUS, tutti i principali modelli di stramazzo (rettangolari con o senza costrizione, triangolari e trapezoidali), canali PARSHALL, canali KHAFAGI VENTURI, ecc. Inoltre, è possibile configurare la misura di portata con primari idraulici fuori standard tramite tabella di linearizzazione o la personalizzazione della formula di deflusso..

Specifiche Tecniche

Materiale custodia
Polipropilene (PP)
Montaggio meccanico
1” GAS M - flange in PP DN100 (opzionali)
Grado di protezione sensore
IP68
Connessione elettrica
Connettore IP68 con cavo di collegamento da 5/10/15/20m
Temperatura di lavoro
20 ÷ 60°C
Pressione
Da 0,5 a 1,5 bar (assoluti)
Alimentazione
20÷30Vdc/Vac
Potenza assorbita
1.5W

Uscita analogica
4÷20mA max 750ohm
Comunicazione digitale
MODBUS RTU
Campo di misura
0.3÷6m (distanza sensore - acqua)
Le distanze espresse si intendono valide per misure da superfici perfettamente riflettenti, in caso contrario viene degradata la massima distanza misurabile
Compensazione temperatura
Digitale nel range di lavoro

Accuratezza
±0,2% (della distanza misurata) comunque non meglio di ±3mm
Risoluzione
1mm
Calibrazione
Via App; MODBUS RTU (010F119A)
Stabilizzazione termica
30 minuti tipico
Visualizzazione
Display su modulo VLW601 con LCD matrice di punti (opz.)

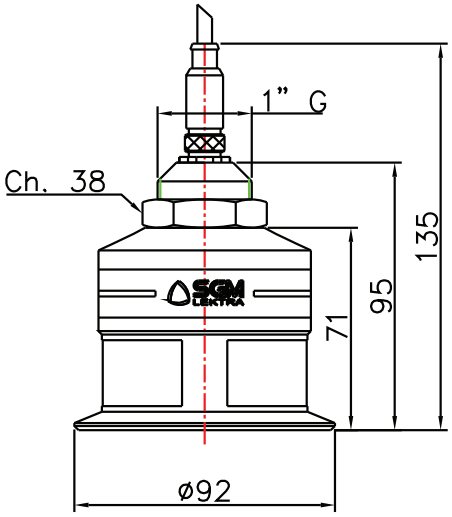

FLOW51 Portata in canali aperti ad ultrasuoni

Compatta - Adatta ad essere installata a monte di stramazzi,
Venturi standard e fuori standard, Palmer Bowlus
Uscita 4÷20mA con trasmissione della portata istantanea + MODBUS RTU
Range: 0,3 ÷ 6m; protezione IP67/68 - Corpo in polipropilene (PP)
Alimentazione 20÷30Vdc
Calibrazione via BLUETOOTH con APP Android
Range di temperatura -20 ÷ +60°C

	Versione	
	E	Con connettore maschio in AISI316 / IP67
	L	Con cavo di collegamento uscente da 10m / IP68
	Z	Speciale
	Attacco al processo / Materiale sensore	
	0	G 1" / PP + nr. 1 ghiera 1" in PP
	1	Flangia DN100 PN6 UNI 1092-1 / PP
	9	Speciale
	Accessori	
	A	Nessuno
	F	Software di comunicazione MODBUS per collegamento a PC (010F119A)
	H	Estensione tubo L=250mm in PP + flangia DN100
	L	Estensione tubo con nipplo scorrevole in PP + flangia DN100 (Lmin= 85mm Lmax=690mm)
	N	Junction box / IP68
	T	Cavo da 5m con connettore femmina IP67
	U	Cavo da 10m con connettore femmina IP67
	V	Cavo da 15m con connettore femmina IP67
	W	Cavo da 20m con connettore femmina IP67
	Y	Cavo di collegamento per Junction box - prezzo al metro
	Z	Speciale